モーターダンパー［電動式］ロータリーアクチュエーター［スプリングリターン］［BELIMO］

［プラント用］［パイプサイズ］［SS・SUS］［SH:耐熱 400℃］［軸受付］［静圧 2.0KPa］［フランジ付］

EHPMBRLF-□□□A-SHS/SHU

栄進空調株式会社

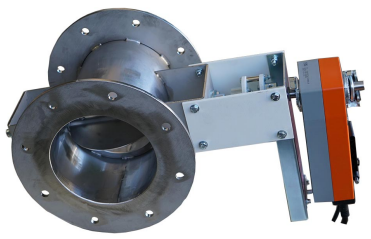

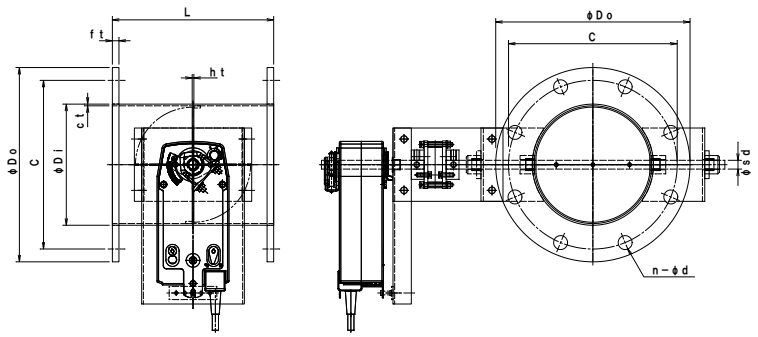

形　式	φD1	φD0	C	n－φd	L	ft
EHPMBRLF-　80A　SHS／SHU	89. 1	180	145	4－15	200	9／10
EHPMBRLF－100A　SHS／SHU	114. 3	200	165	8－15	220	9／10
EHPMBRLF－125A　SHS／SHU	139. 8	235	200	8－15	220	9／10
EHPMBRLF－150A　SHS／SHU	165. 2	265	230	8－15	220	9／10
EHPMBRLF－175A　SHS／SHU	190. 7	300	260	8－15	220	9／10
EHPMBRLF－200A　SHS／SHU	216. 3	320	280	8－15	220	9／10
EHPMBRLF－225A　SHS／SHU	241. 8	345	305	8－15	300	9／10
EHPMBRLF－250A　SHS／SHU	267. 4	385	345	8－15	300	9／10
EHPMBRLF－300A　SHS／SHU	318. 5	430	390	12－15	300	12
EHPMBRLF－350A　SHS／SHU	355. 6	480	435	12－15	360	12
EHPMBRLF－400A　SHS／SHU	406. 4	540	495	12－15	400	12
EHPMBRLF－450A　SHS／SHU	457. 2	605	555	16－15	450	12
EHPMBRLF－500A　SHS／SHU	508. 0	655	605	16－15	500	12
EHPMBRLF－550A　SHS／SHU	558. 8	720	665	16－15	550	12
EHPMBRLF－600A　SHS／SHU	609. 6	770	715	20－15	600	16

⁞⁞耐熱　モーターダンパー［電動式］の特徴

○電源 Off または 信号 Off でスプリングにより全閉（全開）になります。

- ダンパー本体は鋼板製ダンパーです。
- 本　体　材　質　　:鋼板　SS　仕　上　:錆止め＋シルバー塗装
- 接続フランジ材質　　:鋼板　SS
- ステンレス製　材　質　:SUS－304　　仕　上　:酸洗い
- 接続フランジ　材　質　:SUS－304
- 全　閉　リ　ー　ク　率　：　通常　1～3%
- フランジ／JIS－5K
- L寸法指定、ボールト穴指定可